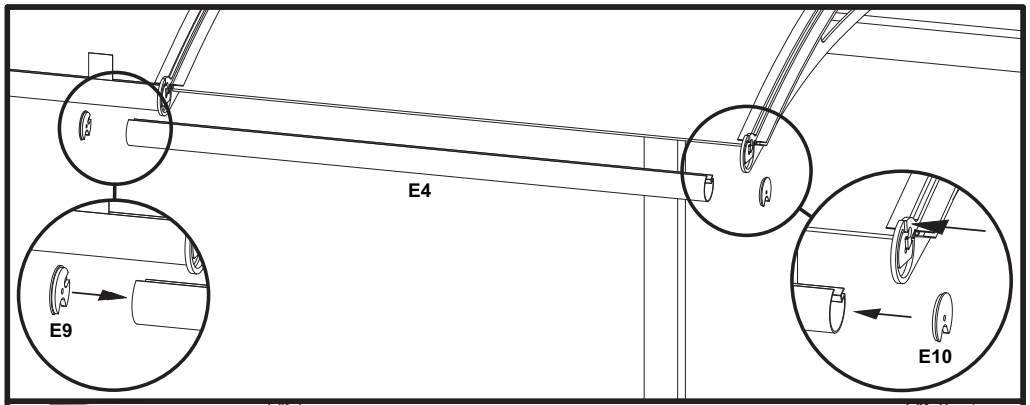

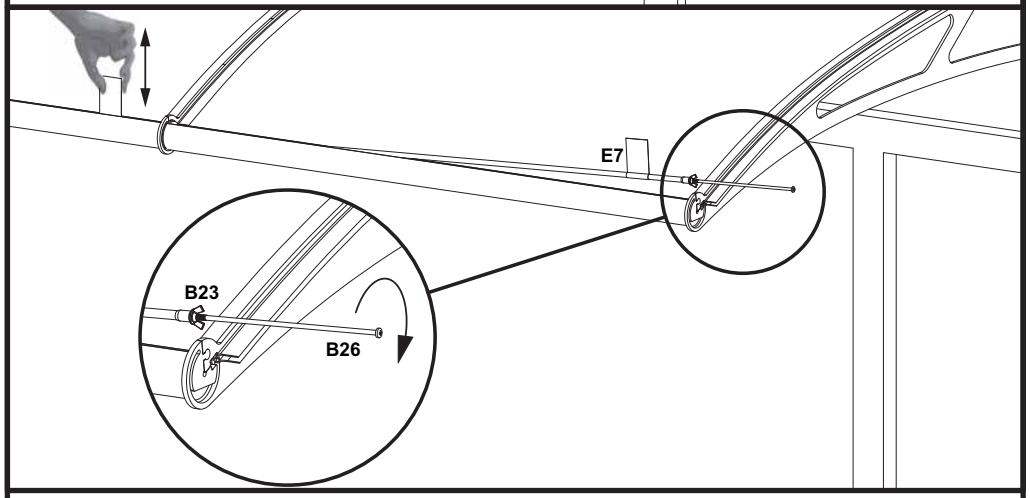

Montage Basispaket - rechts

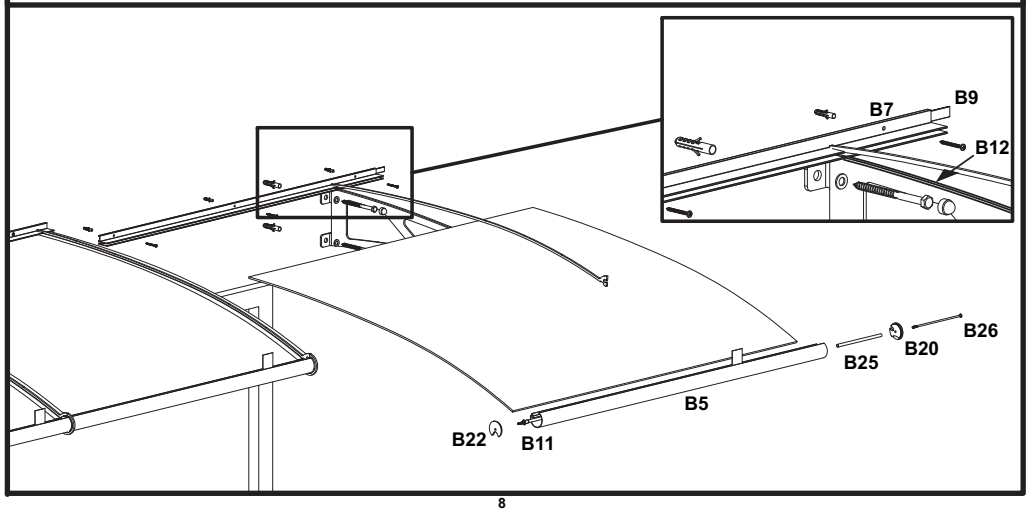

LIGHTLINE®

Modulares System XL

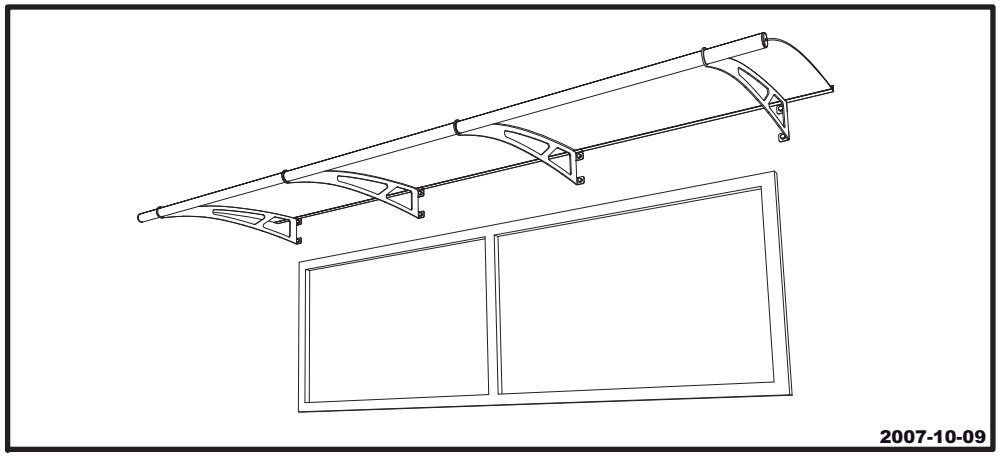

Achtung!
Vor Montage des Daches Beschaffenheit Ihres Mauerwerks überprüfen, ggf. müssen andere Schrauben u. Dübel (z. B. Hohlraumdübel o. ä.), als im beigefügten Montage-Set verwendet werden.

Reinigungshinweis:
Acrylglas und Metall nicht mit lösungsmittelhaltigen oder scheuernden Reinigungsmittel bearbeiten. Verwenden Sie nur eine milde Seifenlauge mit einem weichen, nicht scheuernden Tuch.
Zur perfekten Pflege der Edelstahl- und Aluminiumkomponenten, sowie zur Vorbeugung gegen Fremdkorrosion empfehlen wir unser Pflegemittel Lightline-Shine.

Serviceanschrift:
POLYMER-Kunststoffe GmbH
Lustgartenstrasse 107
D-79576 Weil am Rhein
Tel.: 07621 - 66 04 46
Fax: 07621 - 66 04 47
info@polymergmbh.de
http://www.polymergmbh.de

POLYMER
Kompetenz in Preis und Leistung

LIGHTLINE®

Modulares System XL

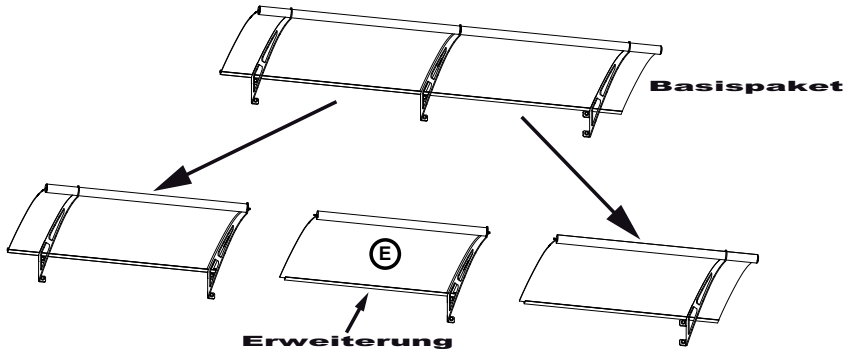

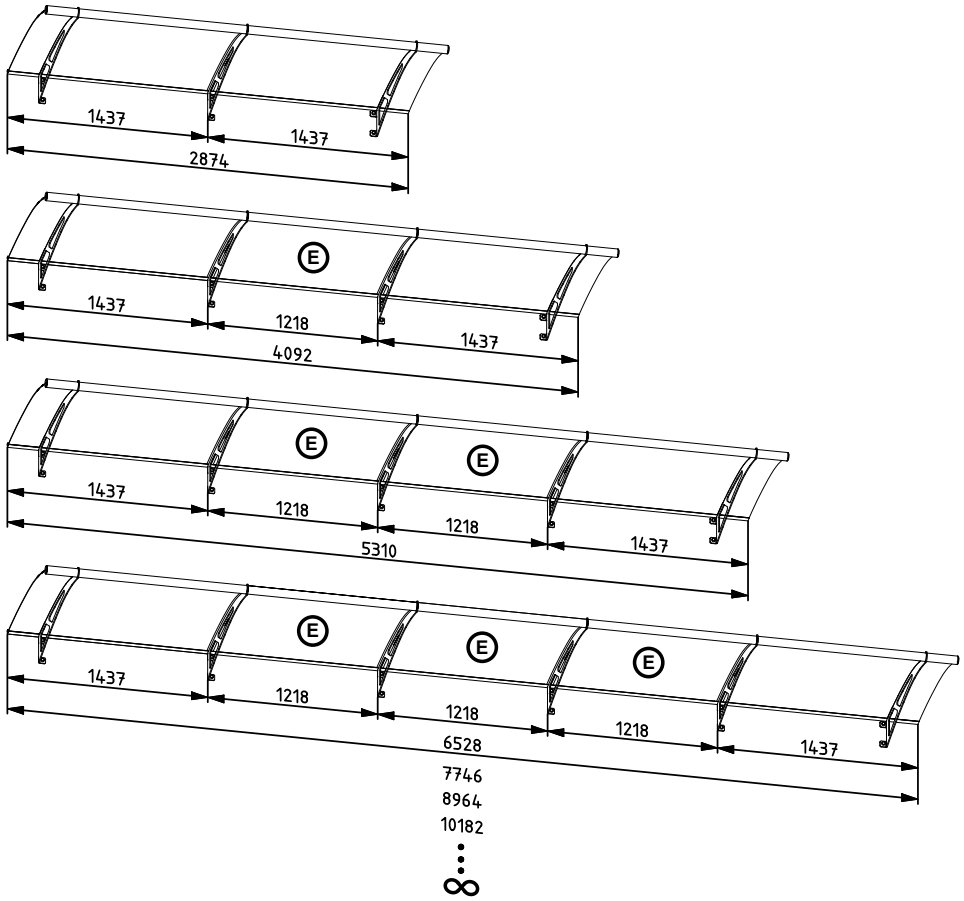

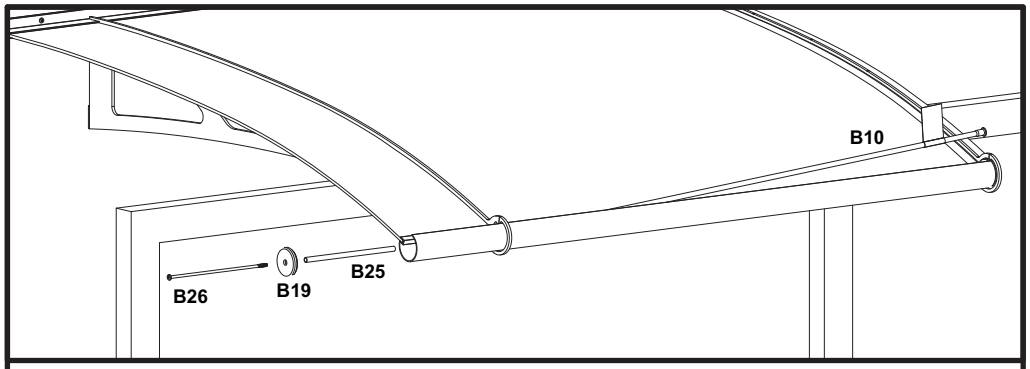

Montage Erweiterung

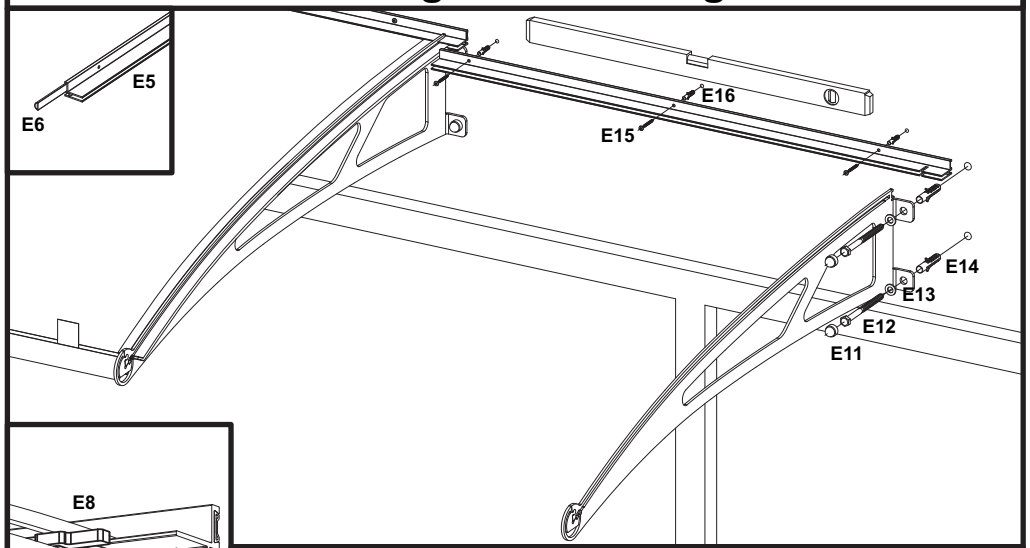

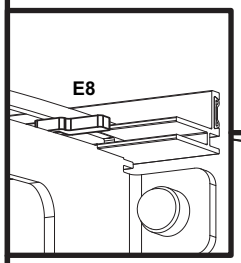

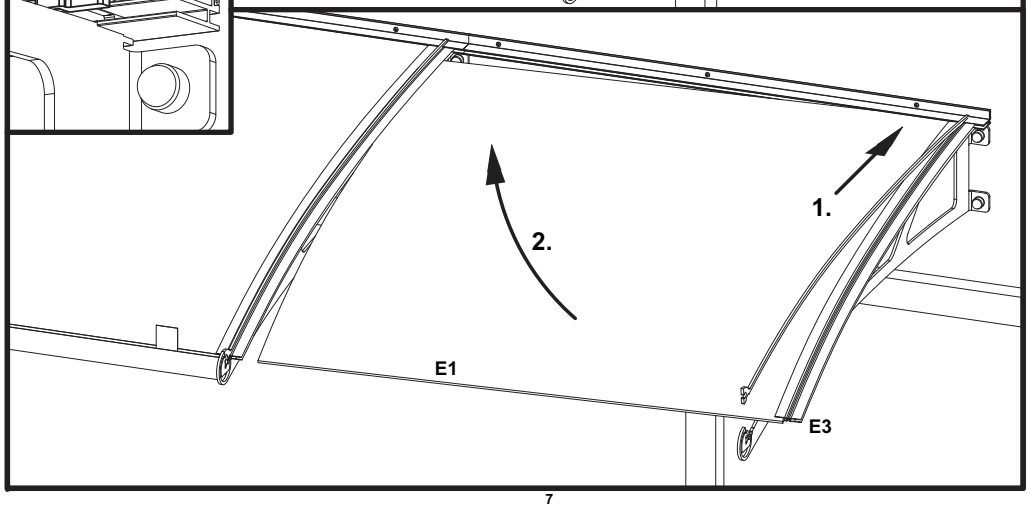

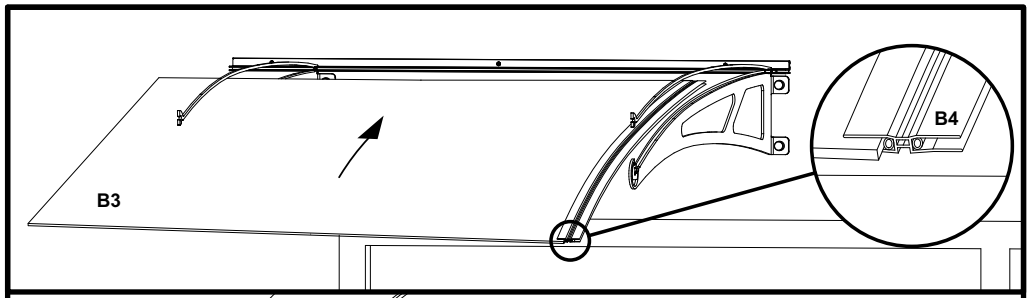
B3
B4

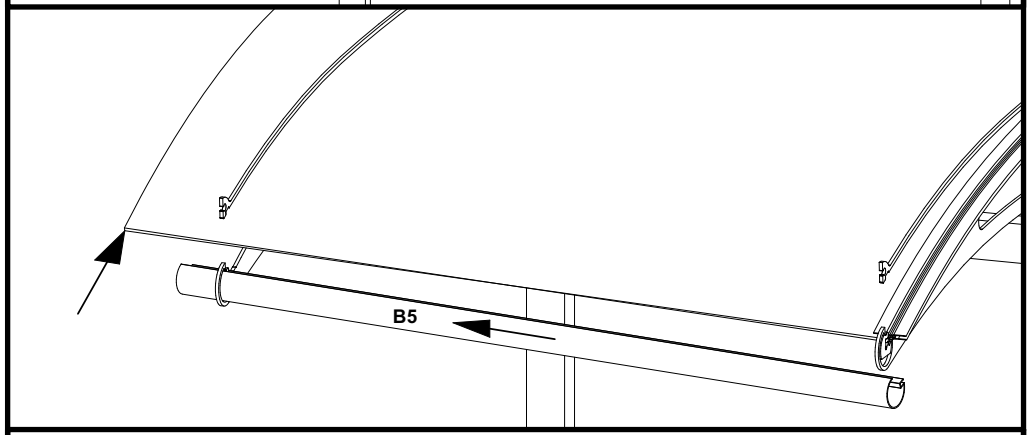
B5

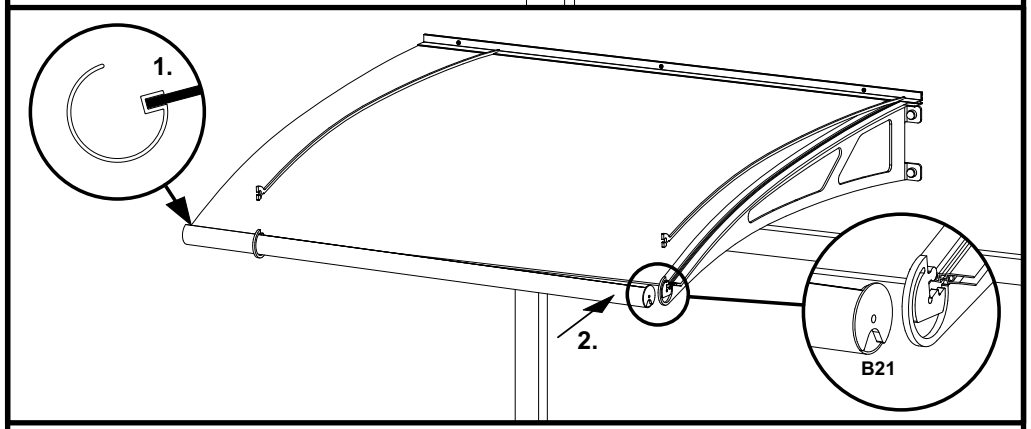
1.
2.
B21

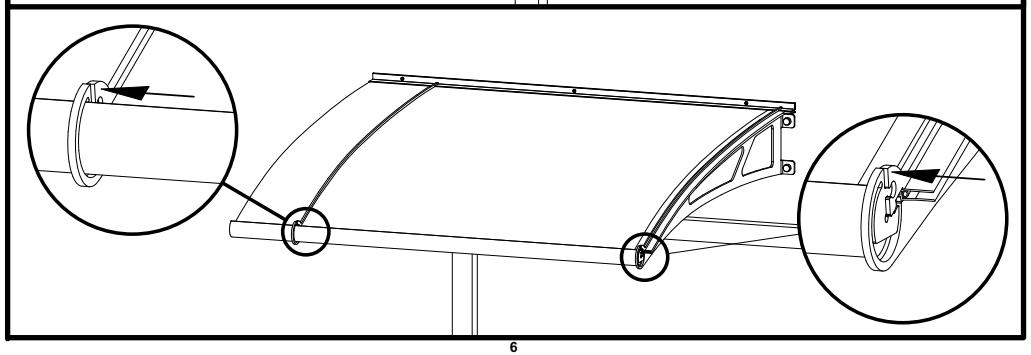

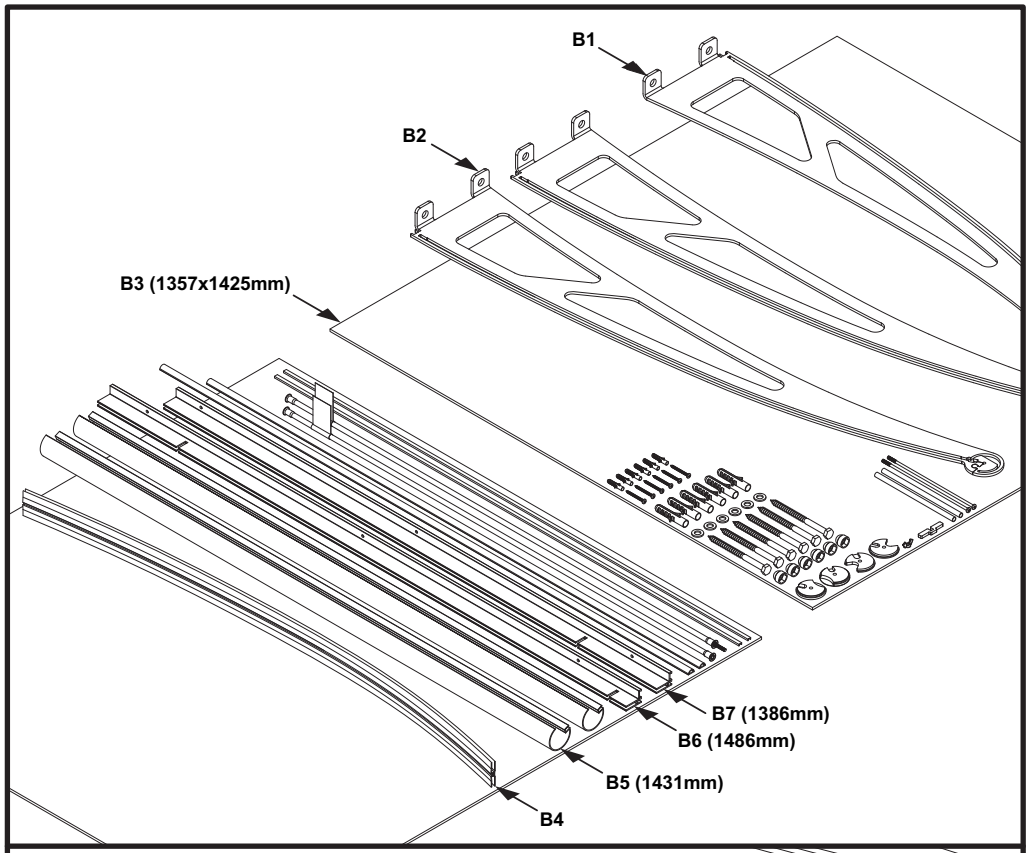
B1
B2
B3 (1357x1425mm)
B7 (1386mm)
B6 (1486mm)
B5 (1431mm)
B4

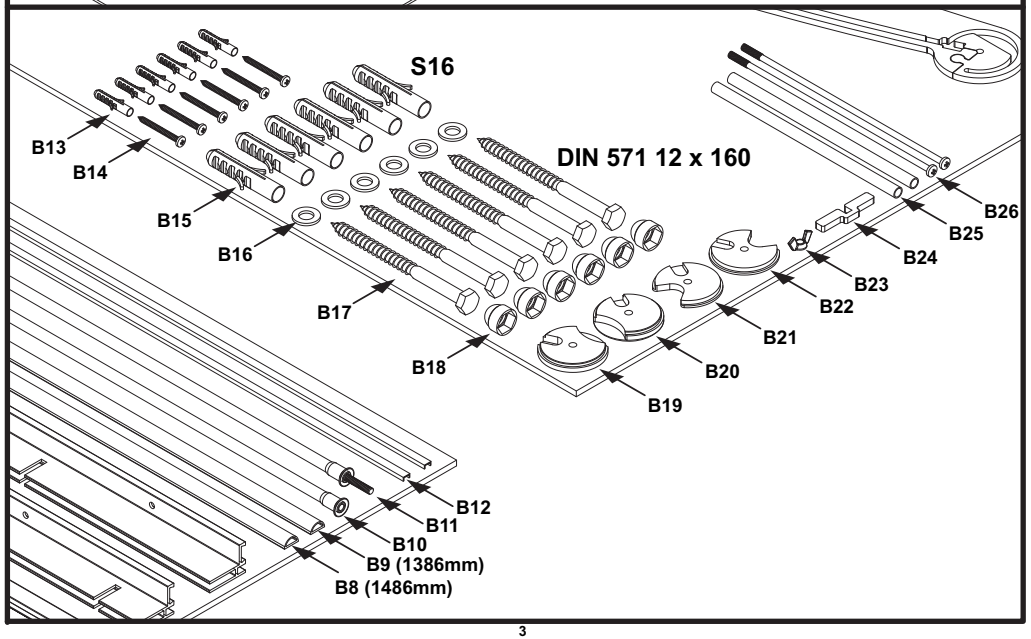
S16
DIN 571 12 x 160
B13
B14
B15
B16
B17
B18
B19
B20
B21
B22
B23
B24
B25
B26
B12
B11
B10
B9 (1386mm)
B8 (1486mm)

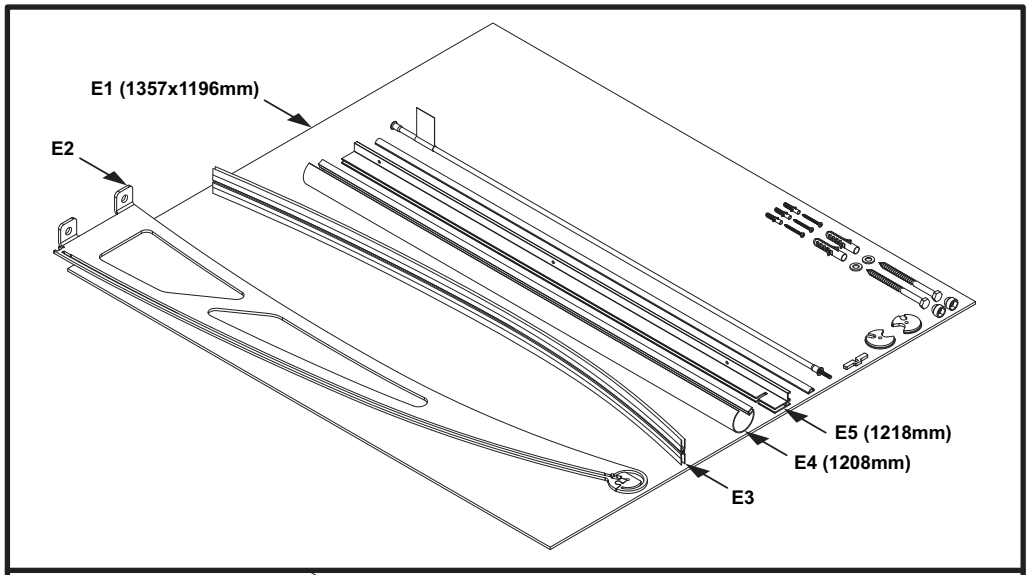

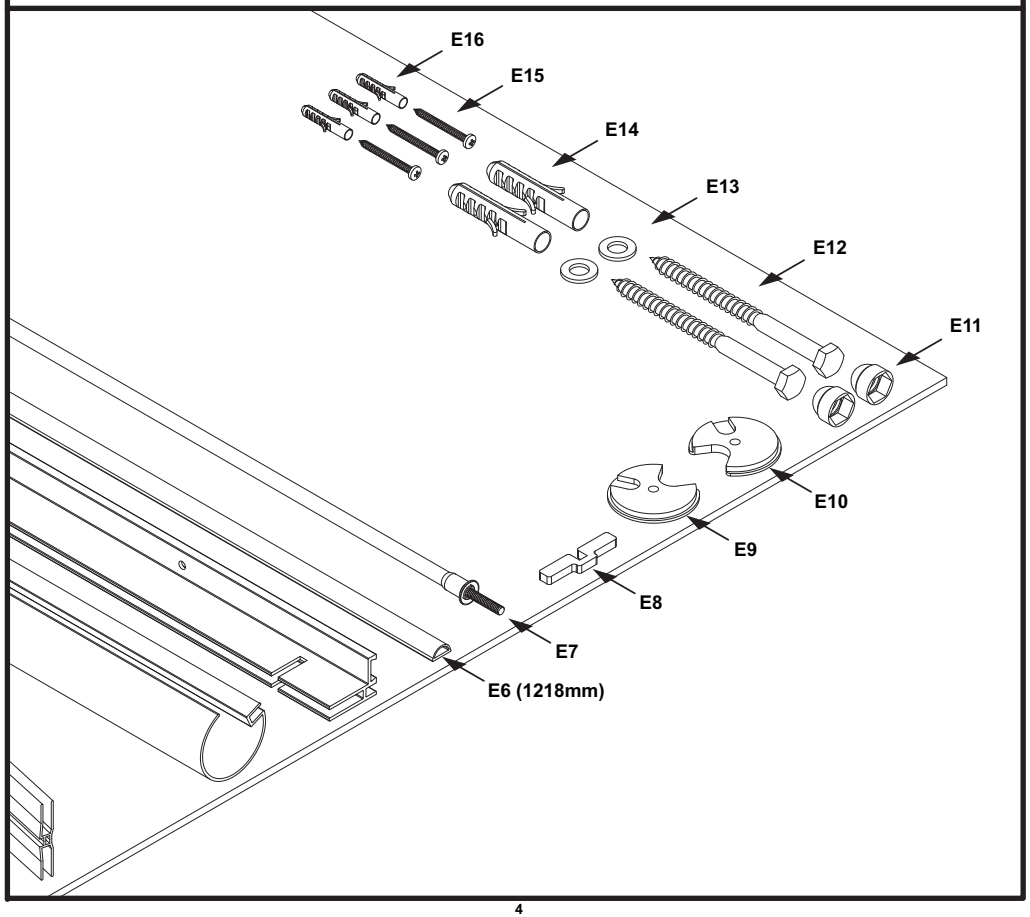
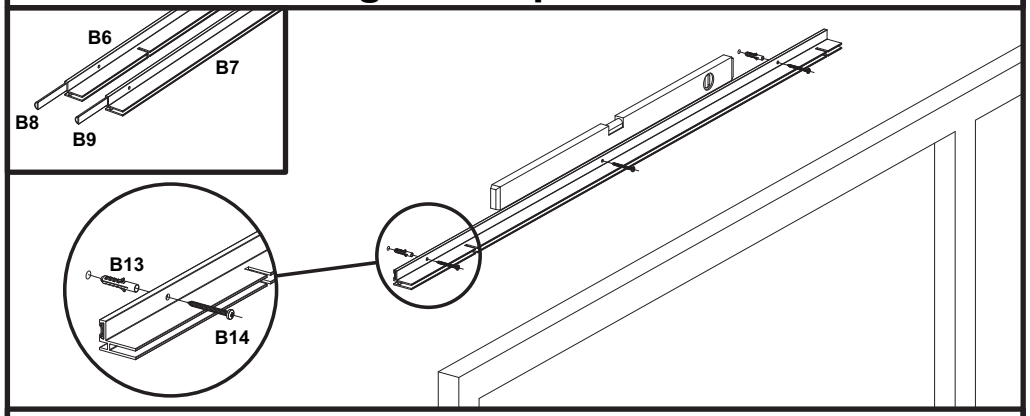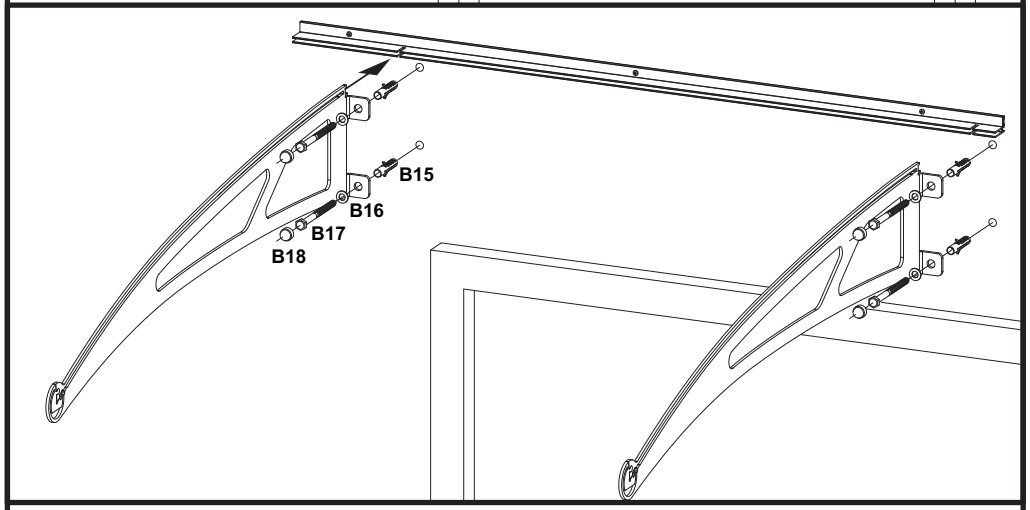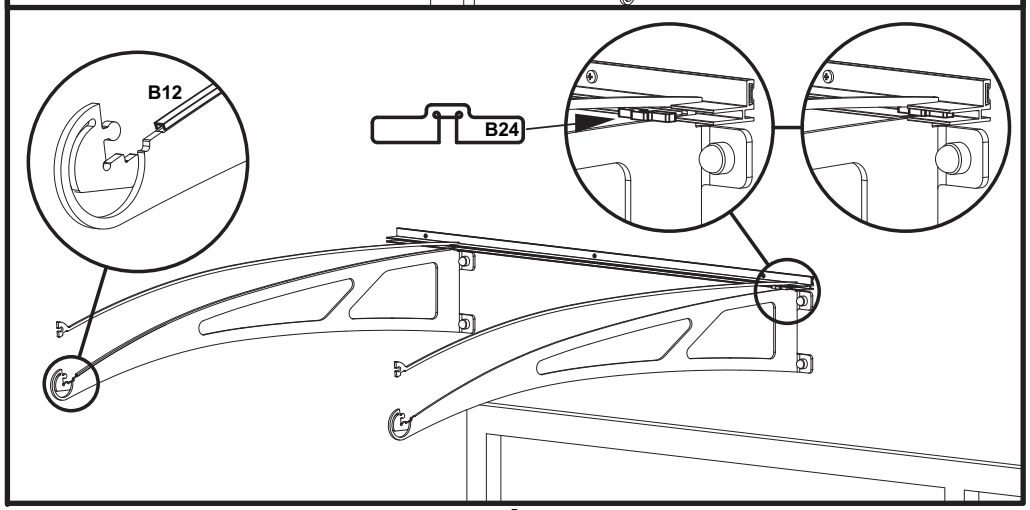
Montage Basispaket - links