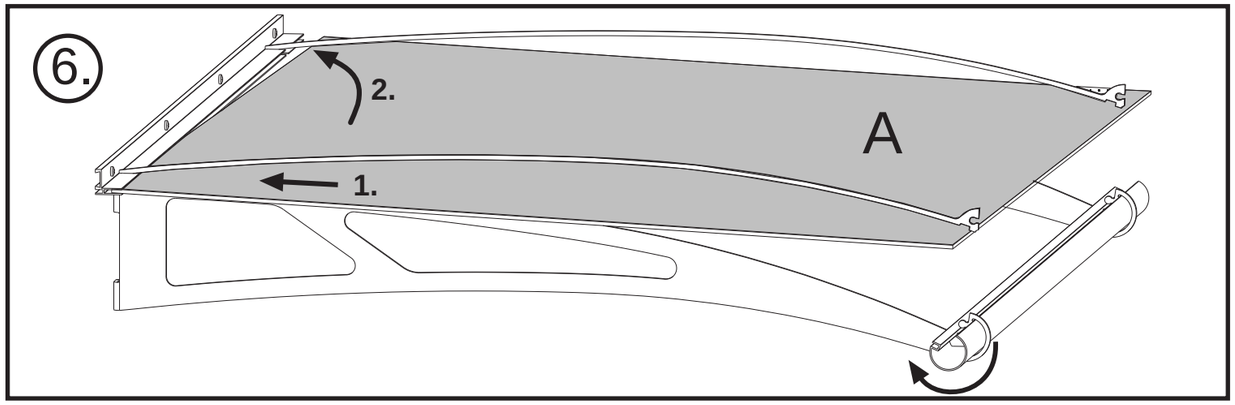

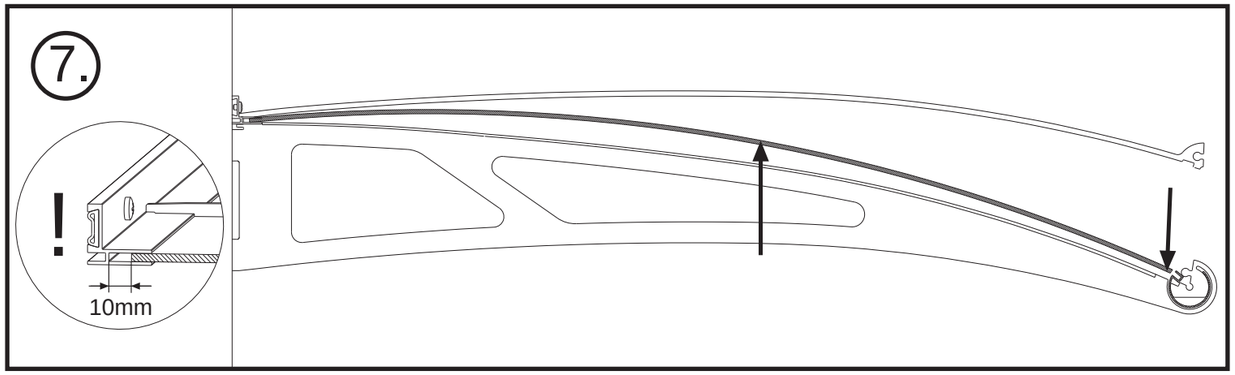

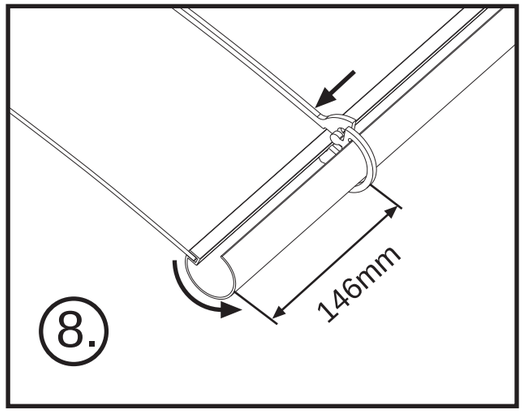

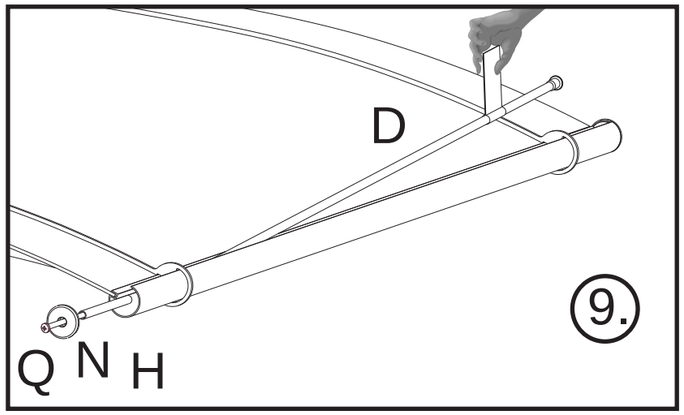

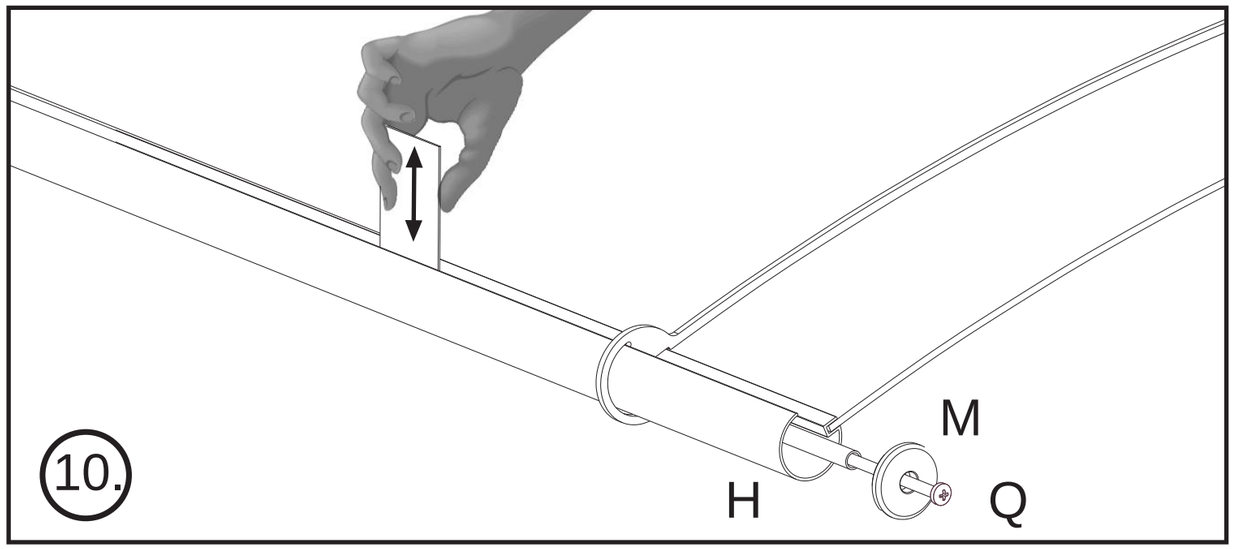

Lightline 150

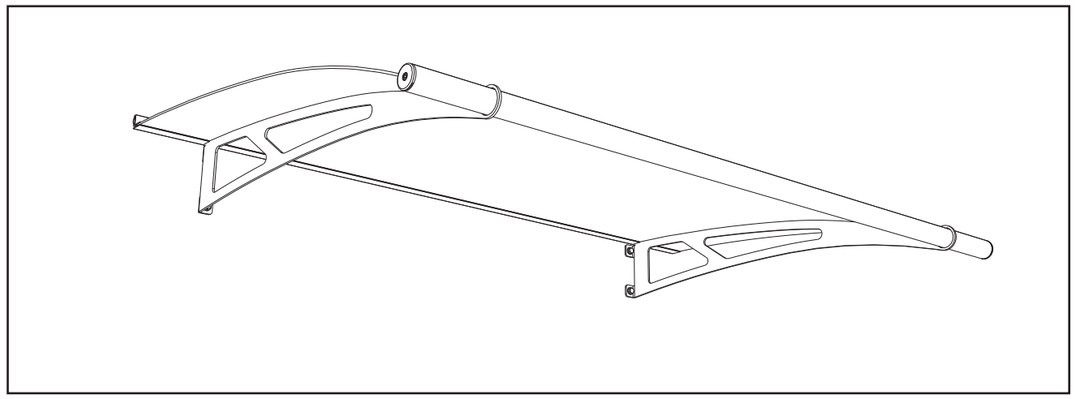

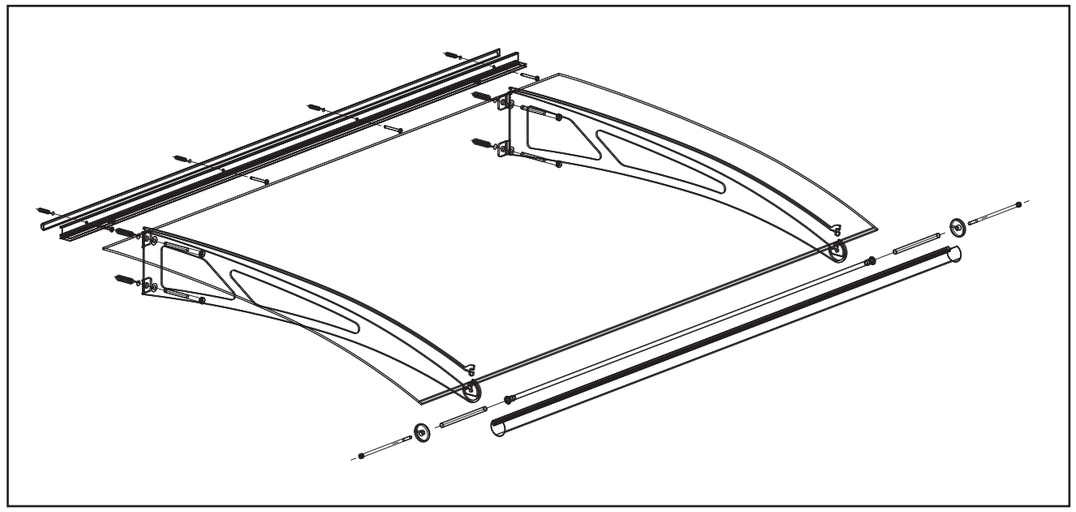

Achtung!
Vor Montage des Daches Beschaffenheit Ihres Mauerwerks überprüfen, ggf. müssen andere Schrauben u. Dübel (z. B. Hohlraumdübel o. ä.), als im beigefügten Montage-Set verwendet werden.

Reinigungshinweis:
Acrylglas und Metall nicht mit lösungmittelhaltigen oder scheuernden Reinigungsmittel bearbeiten. Verwenden Sie nur eine milde Seifenlauge mit einem weichen, nicht scheuernden Tuch.

Serviceanschrift:
POLYMER-Kunststoffe GmbH
Lustgartenstrasse 107
D-79576 Weil am Rhein
Tel.: 07621 - 66 04 46
Fax: 07621 - 66 04 47
info@polymergmbh.de

POLYMER
Kompetenz in Preis und Leistung

A 1500x905x4 1x

B 1x

C 1x

D 1x

E 1x

F 1x

G 1x

H 2x

I J 4x

K 4x

L 4x

M rechts 1x

N links 1x

O P 4x

(DIN 571 10x100) (S14)

Q 2x
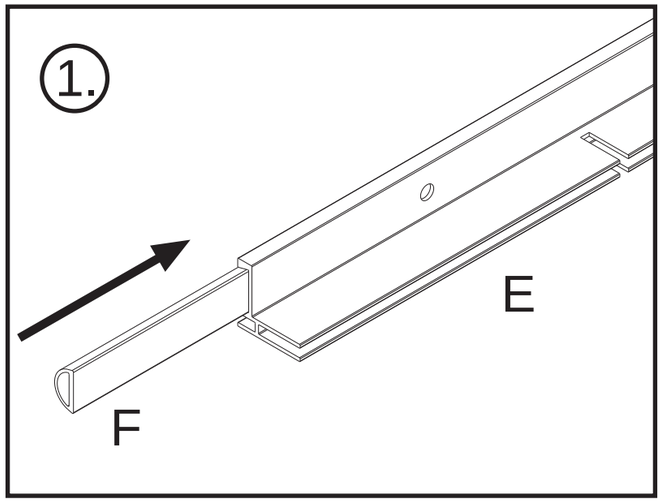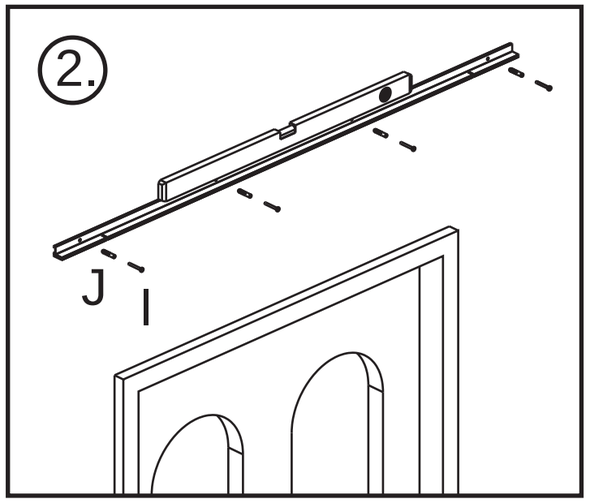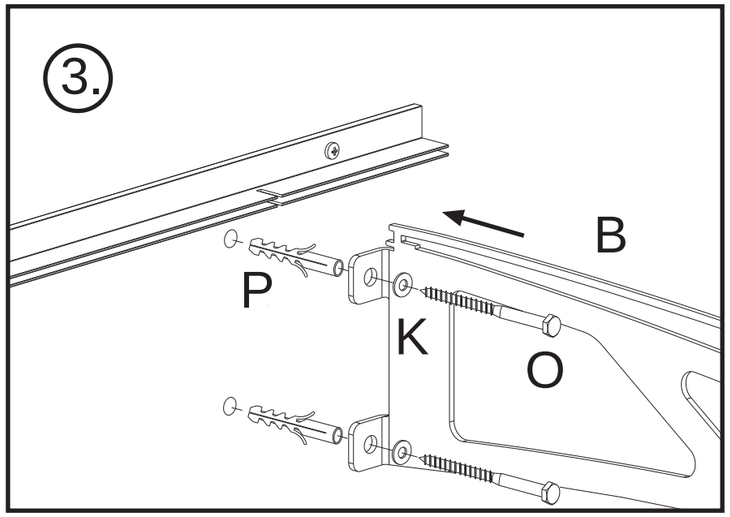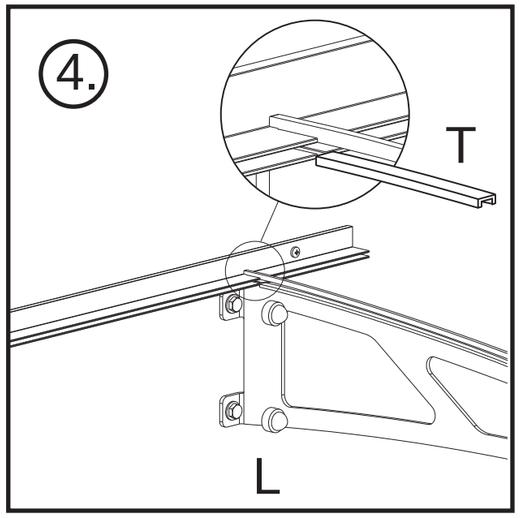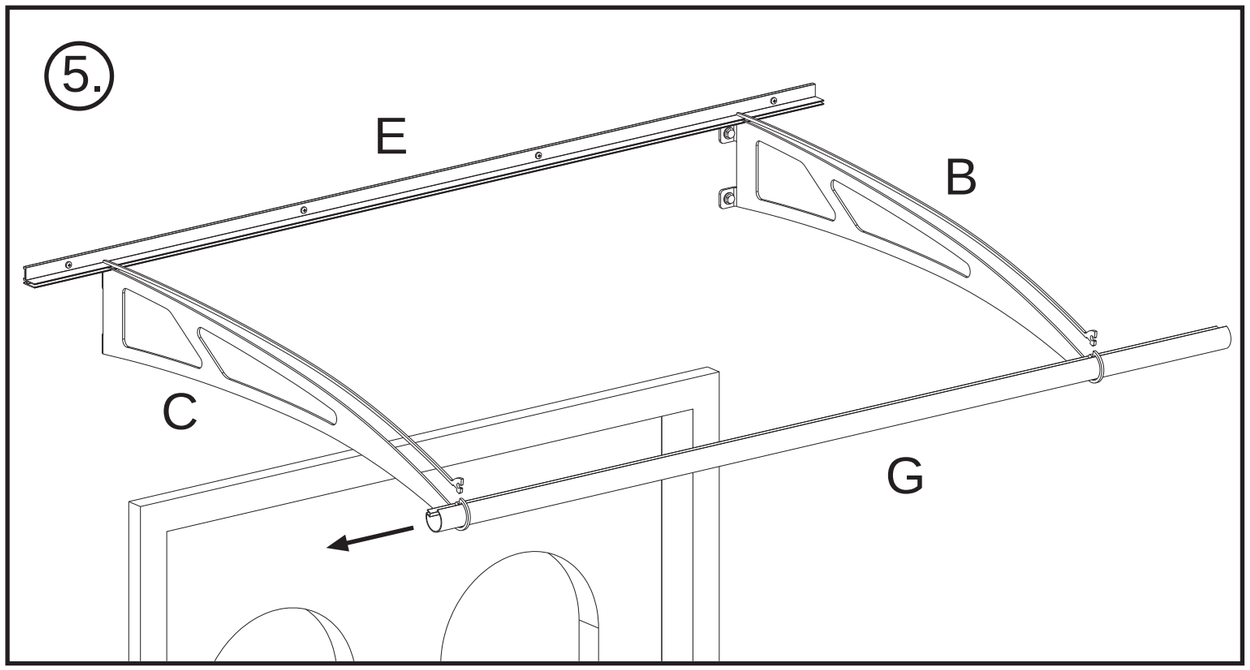
T 2x